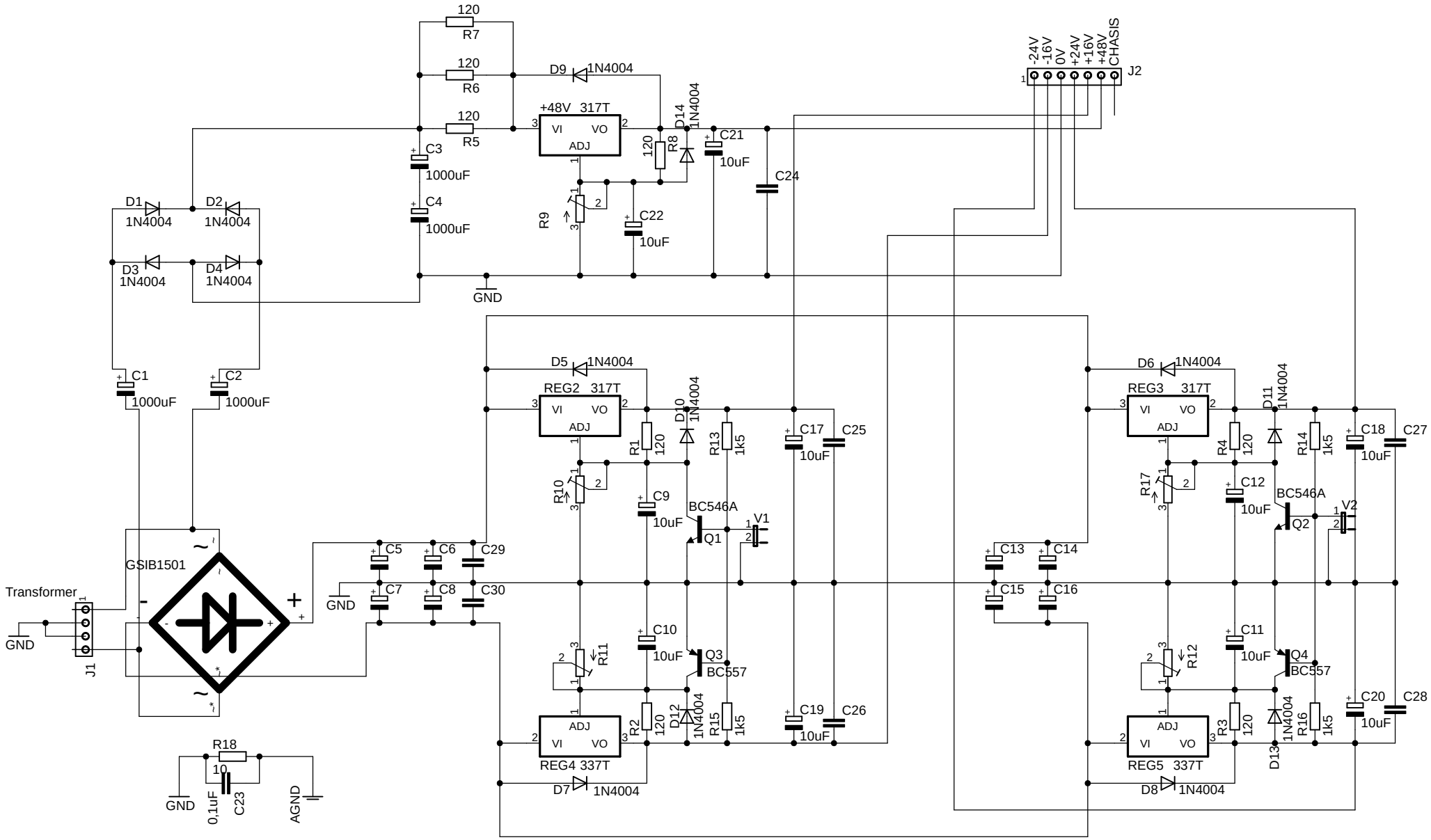
120
R7
120
R6
120
R5
D9
1N4004
+48V 317T
VI VO
ADJ
D14
1N4004
120
R8
C21
10uF
C24
C3
1000uF
C4
1000uF
R9
C22
10uF
GND
D1
1N4004
D2
1N4004
D3
1N4004
D4
1N4004
C1
1000uF
C2
1000uF
-24V
-16V
0V
+24V
+16V
+48V
CHASIS
J2
D5
1N4004
REG2 317T
D10
1N4004
R1
120
R13
1k5
C17
10uF
C25
R10
C9
10uF
BC546A
Q1
V1
C5
C6
C29
C7
C8
C30
GND
GSIB1501
Transformer
GND
J1
C10
10uF
Q3
BC557
R11
R2
120
D12
1N4004
R15
1k5
C19
10uF
C26
REG4 337T
D7
1N4004
R18
10
GND
0,1uF
C23
AGND
D6
1N4004
REG3 317T
D11
1N4004
R4
120
R14
1k5
C18
10uF
C27
R17
C12
10uF
BC546A
Q2
V2
C13
C14
C15
C16
C11
10uF
Q4
BC557
R12
R3
120
D13
1N4004
R16
1k5
C20
10uF
C28
REG5 337T
D8
1N4004